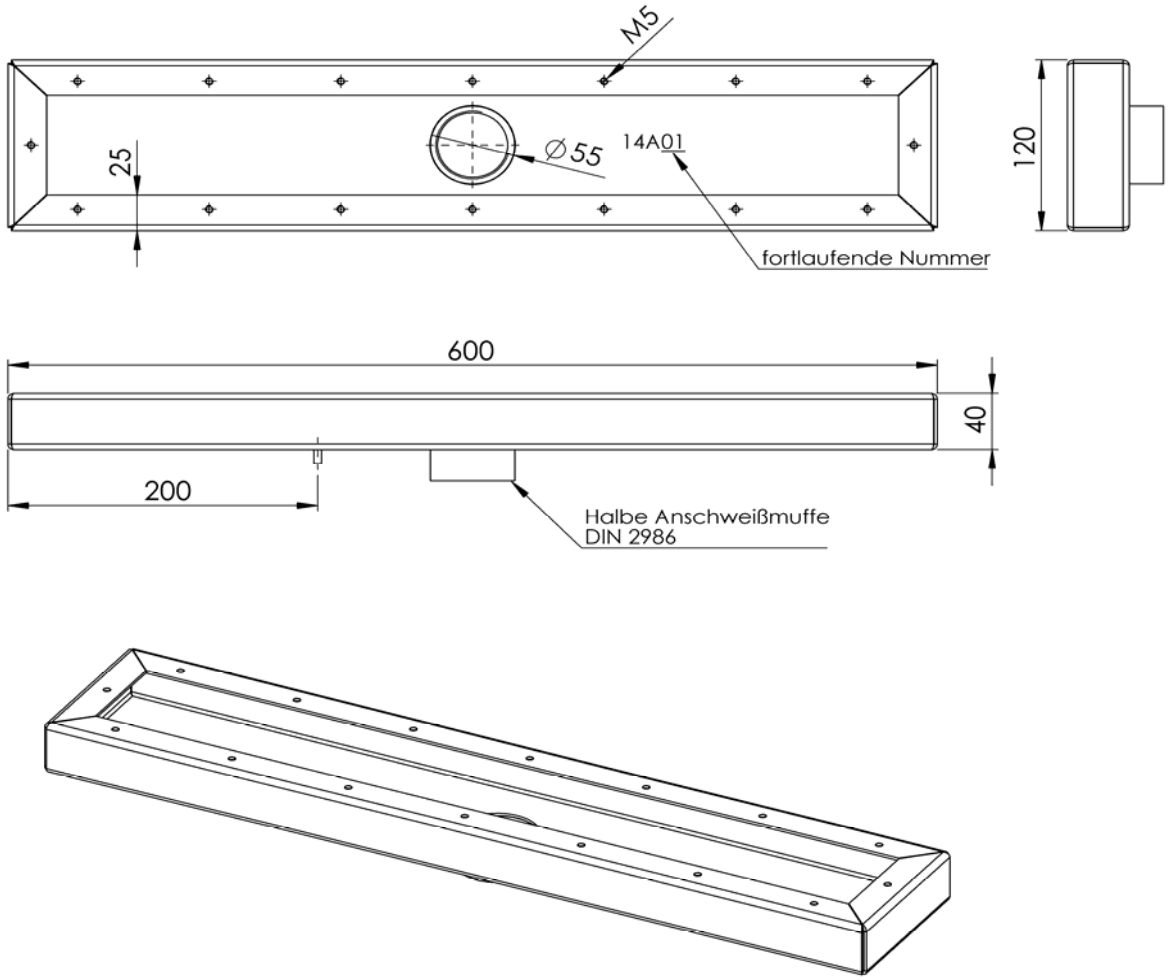

EE_07.01

Zeichnung unmaßstäblich! Maße in mm!

Teil-Bezeichnung:	**Bestell-Nr.**	Teil-Nr.: **EE_07.01**
Material:	**Bestell-Nr.**	Teil-Nr.:

Merkmale		Bemerkungen	gem. Dast-Ri 022	
Oberfläche 1: gestrahlt	Stärke: 2	Druckkasten Luftsprudelsitz	h [min]	tref [min]
Länge: 600	Material: 1,4571		V-Zeit [min]	KK (Tab 3)
Breite: 120	Höhe: 40		DK (Tab 4)	VZ (Tab 6)

		Plan-Nr.: EE_07.01	Index

Gezeichnet	Datum	Geprüft	Datum	Freigegeben	Datum:
Wagner	12.11.14				